OPORA Č.1

PÔDORYS M 1:50

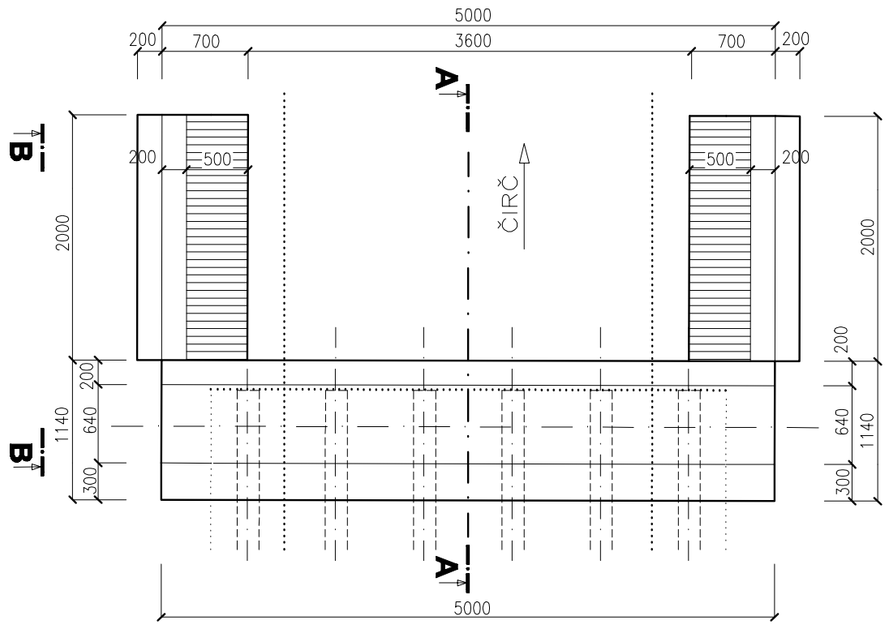

POHĽAD B-B M 1:50

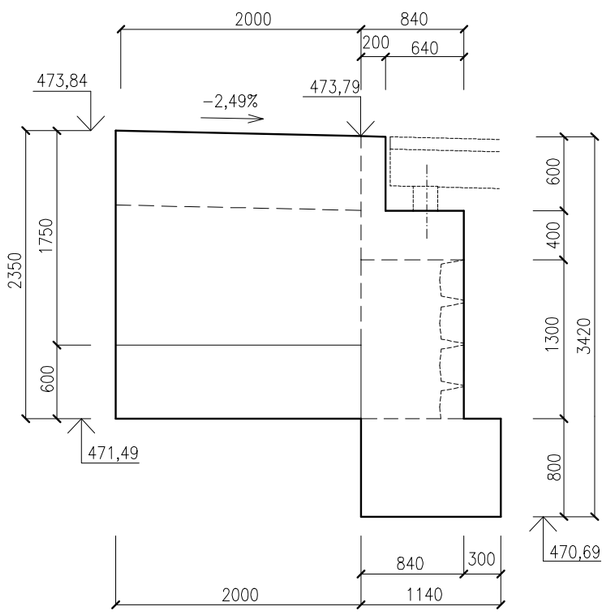

OPORA Č. 2

PÔDORYS M 1:50

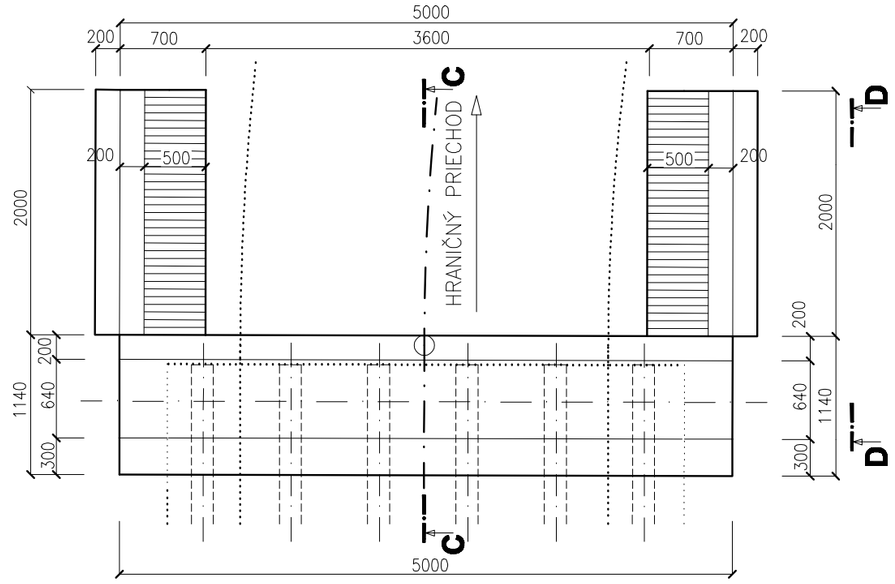

REZ A - A M 1:50

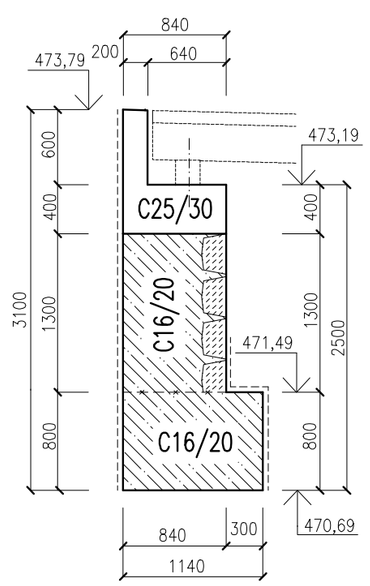

REZ C - C M 1:50

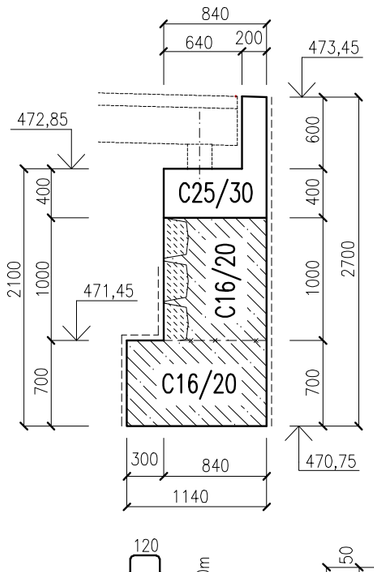

POHĽAD D-D M 1:50

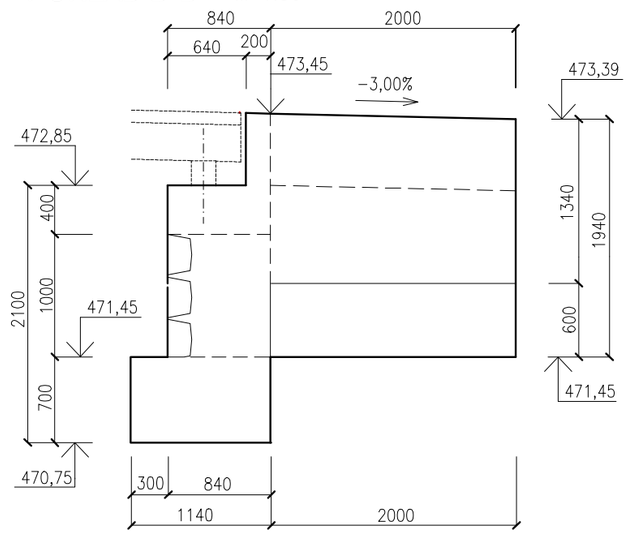

VÝSTUŽ ÚL. PRAHOV M 1:25

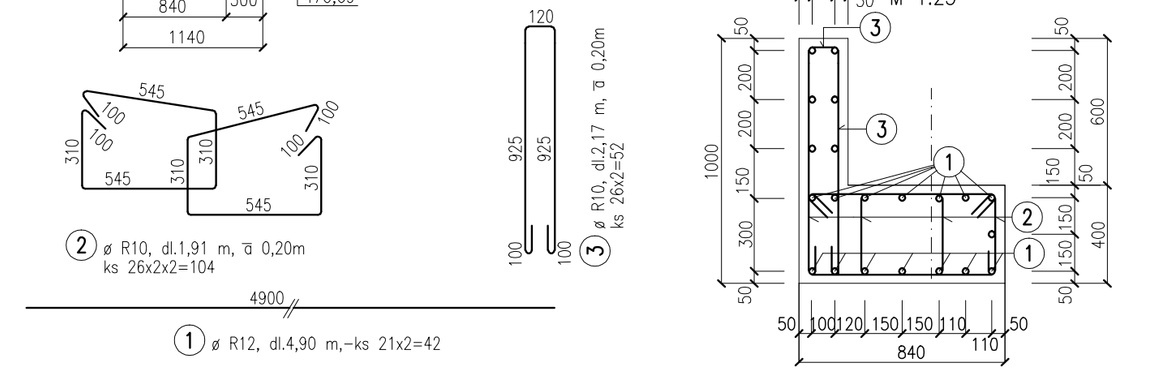

VÝKAZ VÝSTUŽE ÚL. PRAHOV

POL. ČÍSLO	ø mm	DĹŽKA (1 ks) m	POČET KUSOV KS	DĹŽKA CELKOM (m) 10 425 (V) ø V10	ø V12
1	12	4,90	42		205,80
2	10	1,91	104	198,64	
3	10	2,17	52	112,84	
DĹŽKA SPOLU PODĽA ø			(m)	311,48	205,80
HMOTNOSŤ 1 bm			(kg)	0,617	0,888
HMOTN.SPOLU PODĽA ø			(kg)	192,18	182,75
HMOTNOSŤ CELKOM			(kg)	374,93	

BETÓN PODĽA STN EN 206-1
C25/30 - X0(SK) - Cl 0,4 - D_{max} 16 - S3
OCEĽ : PRÚTY 10 505(R)

SO 02

Autorizoval:
Ing. Andrej Jackanin, aut.ing.
reg.č.SKSI: 1678*Z*2.1
Švábska 43, 080 05 Prešov
e-mail: mrijajackanin@yahoo.com

Hlavný riešitel	Ing. Andrej Jackanin
Spracovatel SO	MRIJA s.r.o., Raymanova 2766/9, 080 01 Prešov
Obstarávatel PD	Obec ČIRČ
Okres	Stará Ľubovňa
Kraj	PREŠOVSKÝ

Stavba:
CYKLISTICKÁ CESTIČKA EV 11 - ČIRČ - HRANIČNÝ PRIECHOD

Miesto stavby: **k.ú. Čirč**

Objekt:
SO 02 LÁVKA

Príloha:
VÝKRES SPODNEJ STAVBY

MRIJA s.r.o.
Raymanova 2766/9
080 01 PREŠOV

Stupeň PD	DSP, DRS
Dátum	05.2020
Formát	A4
Zák.číslo	164/20
Mierka	1 : 25 1 : 50
Číslo pr.	5